REMA HOISTING & LIFTING Work made easy.

Pince à fûts CVA

Informations du produit

Caractéristiques

- Levage et transport vertical des fûts en acier.
- Système de verrouillage automatique
- Montage simple et rapide
- Compact et léger
- Marquage de CMU et ouverture sur la pince
- Coefficient de sécurité: 5:1
- Coefficient d'épreuve: 2:1
- Manille lyre inclu.

Application

- Levage et transport des fûts en acier.

Attention

- Toujours garder les fûts en position vertical.
- Afin d'obtenir plus de stabilité, nous conseillons d'utiliser 2 ou plusieurs pinces simultanément.

Marquage: Selon la norme, Marqué CE
Norme: EN 12100, EN 13155

Réf.	GTIN No.	CMU Tonnes	Largeur de fer	Modèle	A mm	B mm	C mm	D mm	E mm	Poids (kg)	Délai
3308001	8717365015014	0,5	0-17	CVA-0.5	121	12	96	15	28	1,6	3
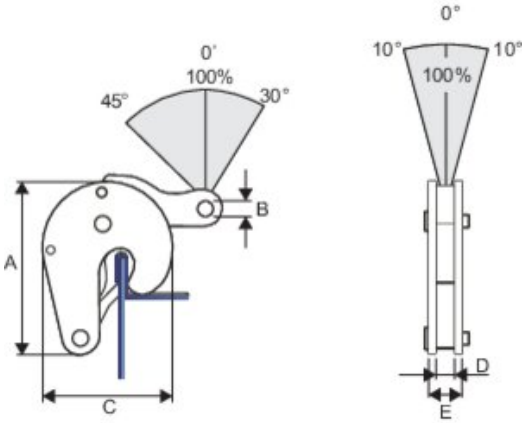
Dimensions