REMA HOISTING & LIFTING Work made easy.

Portalkran Rema PKVA fahrbar

Produktinformation

Der mobile Portalkran PKVA eignet sich ideal zum Werkzeugwechsel an Maschinen oder als Hilfsmittel für Reparaturen und den Austausch von Teilen, Maschinen und Pumpen.

Merkmale

- 5-teilig zerlegbar
  (PKVA-5,0 kann in 3 Teile zerlegt werden)
- Pfosten bestehen aus einem robusten Vierkantrohrprofil
- Sehr leicht
- Nicht unter Last fahrbar

Anwendung

- Überall, wo schnell und einfach ein provisorischer Hebepunkt realisiert werden muss.

Standardlieferung

- 2 gebremste und 2 ungebremste Räder
- Ohne Hebezeug

Kennzeichnung: nach Norm, CE-Kennzeichnung
Standard: EN 12100, EN 13157, EN 15011

Artikel-Nr.	GTIN Nr.	Tragfähigkeit t	Modell	A mm	B mm	C mm	D mm	E mm	F mm	G mm	Gewicht (kg)
3950001	8717365017698	1	PKVA-1.0	3.500	3.500	3.700	3.870	2.240	100	200	425
3950003	8717365017704	2	PKVA-2.0	3.500	3.500	3.740	3.960	2.240	120	200	480
3950005	8717365017711	3,2	PKVA-3.2	3.500	3.500	3.800	3.990	2.240	150	250	540
3950007	8717365025730	5	PKVA-5.0	3.500	3.500	3.800	5.020	2.240	150	300	630
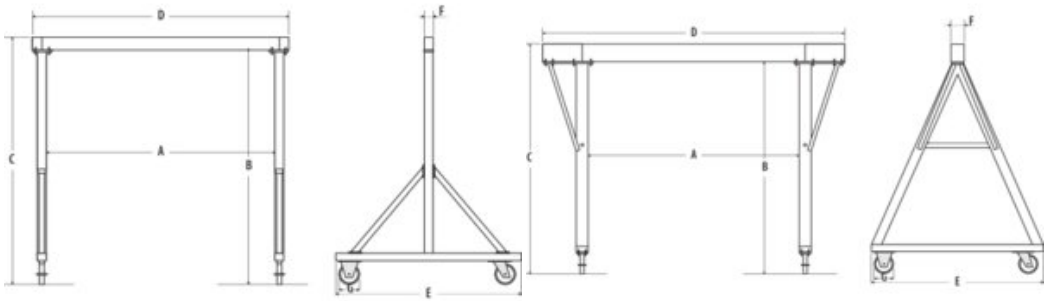
Blaupause