REMA HOISTING & LIFTING Work made easy.

Hydraulikheber Weber ATD (extrem niedrig)

Produktinformation

Merkmale

- Die ballenförmige Standfläche vermindert die Seitenkräfte
- Überlastsicherung durch Überdruckventil
- Einsetzbar Temperaturen von - 20°C bis +70°C

Kennzeichnung: nach Norm, CE-Kennzeichnung
Standard: DIN 76024, EN 12100, EN 1494
Warnhinweis: Nicht geeignet für Dauerbelastung und Verwendung in Umgebungen mit Laugen, Säuren usw.

Artikel-Nr.	GTIN Nr.	Tragfähigkeit t	Modell	A mm	B mm	C mm	D mm	E mm	F mm	G mm	Gewicht (kg)
2707008	8717365013065	10	ATD10-120	120	-	110	230	39,5	164 x 160	45	6,9
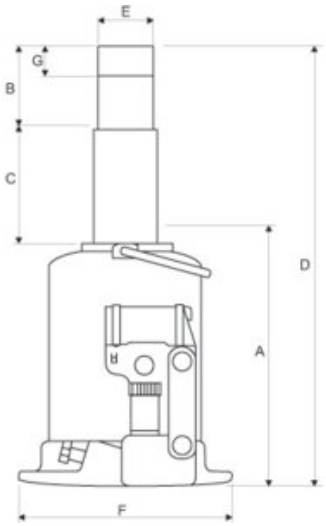
Blaupause