REMA HOISTING & LIFTING Work made easy.

Spindelträgerklemme Rema RMBCV mit drehbaren Klemmbacken

Produktinformation

Die Rema EMA Spindelträgerklemme RMBCV mit verstellbarer Spindel und drehbaren Klemmbacken passt sich mit seiner großen Maulweite optimal der Trägerflanschbreite an.

Merkmale

- Robuste Ausführung
- Große Maulweite
- Einfache Montage durch Spindel
- Drehbare Klemmbacken

Kennzeichnung: nach Norm, CE-Kennzeichnung
Standard: EN 12100, EN 13155

Sicherheitsbeiwert: 4

Artikel-Nr.	GTIN Nr.	Tragfähigkeit t	Flanschbreite mm	Maulweite mm	Modell	A mm	B mm	C mm	D mm	E mm	G max mm	H mm	J mm	K min mm	L mm	M mm	Gewicht (kg)	Lieferzeit (in Tagen)
3318303	8717365114717	3	89-305		RMBCV-3T	144	102	8	107	25,4	418	20	100	322	410	10	10	3
3318305	8717365114724	5	89-305		RMBCV-5T	144	118	14	122	25,4	418	25	115	346	409	57,5	15,5	7
3318310	8717365114731	10	89-305		RMBCV-10T	144	114	20	119	25,4	426	32	106	355	409	28	22	3
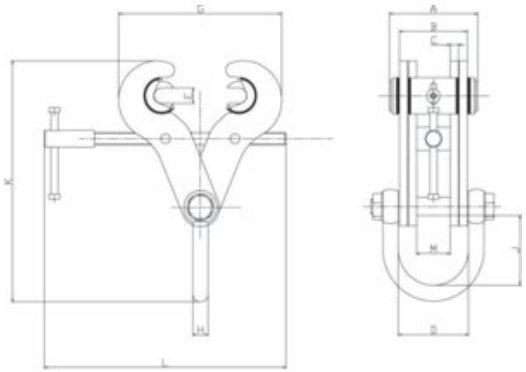
Blaupause