REMA® HOISTING & LIFTING Work made easy.

Druckluftkettenzüge Red Rooster TCR Serie

Produktinformation

Allgemein:
Druckluftkettenzug für Lasten von 250 bis 2000 kg.
Diese RED ROOSTER Druckluftkettenzüge wurden speziell für den schweren industriellen Einsatz entwickelt. Robustes Stahlgussgehäuse. Der Ventilblock ist für alle Modelle gleich, was bedeutet: weniger Ersatzteile erforderlich.

Standardausstattung:

- Präzise variable Drehzahlregelung (Kabel- und Hängesteuerung).
- Optimale Kontrolle der Last, sehr präzise Positionierung.
- Kompakte Bauweise.
- Endanschlagsystem.
- Lastbegrenzer eingebaut ohne Verlust der Kopffreiheit.
- Kabel- oder Hängesteuerung.
- Niedriger Geräuschpegel.
- Luftdruck 0,4 - 0,63 MPa (4 - 6,3 Bar).

Optional:

- Marine-Spezifikation/Korrosionsbeständigkeit
- Lacksysteme von C2 - Industrial bis C5 - Offshore-Spezifikation (standardmäßig roter Anstrich, andere RAL-Farben auf Anfrage).
- Auswahl an Anhängern.
- Funksteuerschalter für elektro-pneumatische Steuerungen.
- Steuerungssysteme.
- Kettenkollektoren (PVC, verzinkt oder Edelstahl).
- Verschiedene Arten von Haken oder Gabelköpfen erhältlich.
- Luftversorgungssysteme und Ventile.
- Luftwartungseinheit.
- Abluftleitung.
- Inhouse-Design für "Specials".
- Leitungswagensysteme.
- Hauptluftabsperrventil.

ATEX:

- Nach EG-Richtlinie 94/9/EG (Ex-Klassifizierung)

Empfohlen:

Wir empfehlen dringend die Verwendung einer SMC-Luftaufbereitungsanlage.
(separat erhältlich).

Artikel-Nr.	Code	Tragfähigkeit t	Anzahl der Stränge	Luftverbrauch Heben l/sec	Luftverbrauch Senken l/sec	Hubgeschwindigkeit ohne Last (m/min)	Lowering speed with max.load m/min	Luftanschluss	Hubgeschwindigkeit ohne Last (m/min)	Lastkette mm	Hebe/Senken Zyklus/St	A mm	B mm	C mm	D mm	E mm	F mm	G mm	Hø mm	I mm	J mm	X mm	Z (mm)	Gewicht (kg)	Lieferzeit (in Tagen)
0702999	TCR-600250C	0,25	1	25	27	10,5	17,9	1/2" BSPT	6	20,5	1/2"6.3x19.1mm	4	460	212	115	51	156	186	29	40	29	29	100	250	31,1	7
0702999	TCR-600250DPE	0,25	1	25	27	10,5	17,9	1/2" BSPT	6	20,5	1/2"6.3x19.1mm	-	460	212	115	51	156	186	29	40	29	29	100	250	31,1	7
0702999	TCR-500C	0,5	1	25	27	10,5	17,9	1/2" BSPT	6	20,5	1/2"6.3x19.1mm	-	460	212	115	51	156	186	29	40	29	25	100	250	31,1	7
0702999	TCR-500PE	0,5	1	25	27	10,5	17,9	1/2" BSPT	6	20,5	1/2"6.3x19.1mm	-	460	212	115	51	156	186	29	40	29	25	100	250	31,1	7
0702999	TCR-1000C	1	1	25	28	6	10,3	1/2" BSPT	6	11,3	1/2" 7.1x21mm	-	485	212	116	40	156	186	29	40	29	25	100	250	34	7
0702999	TCR-1000PE	1	1	25	28	6	10,3	1/2" BSPT	6	11,3	1/2" 7.1x21mm	-	485	212	116	40	156	186	29	40	29	25	100	250	34	7
0702999	TCR-1000C2	1	2	25	27	5,3	9	1/2" BSPT	6	9,5	1/2"6.3x19.1mm	-	519	212	139	27	156	186	29	40	29	25	100	250	35,2	7
0702999	TCR-1000P2E	1	2	25	27	5,3	9	1/2" BSPT	6	9,5	1/2"6.3x19.1mm	-	519	212	139	27	156	186	29	40	29	25	100	250	35,2	7
0702999	TCR-2000C2	2	2	25	30	3	5,2	1/2" BSPT	6	5,7	1/2" 7.1x21mm	-	580	212	143	50	156	186	37	45	29	30	100	280	39,7	7
0702999	TCR-2000P2E	2	2	25	30	3	5,2	1/2" BSPT	6	5,7	1/2" 7.1x21mm	-	580	212	143	50	156	186	37	45	29	30	100	280	39,7	7
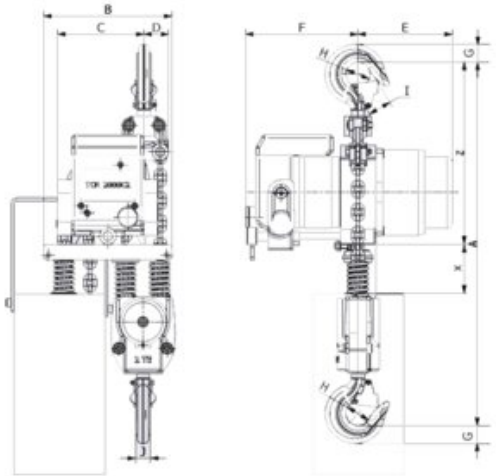
Blaupause